IGC
Air Conditioning Systems

Фанкойлы канальные

Инструкция по монтажу и эксплуатации. Паспорт

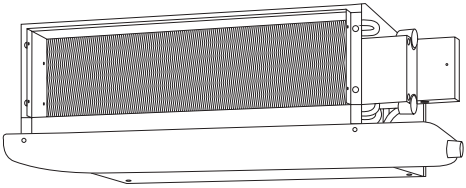

Модели: IWF-X200D22S30
IWF-X300D22S30
IWF-X400D22S30
IWF-X500D22M50
IWF-X600D22M50
IWF-X800D23M50
IWF-X1000D23M50
IWF-X1200D23M50
IWF-X1400D23M50

www.igc-aircon.com

Благодарим Вас за покупку нашего оборудования. Внимательно изучите данное руководство и храните его в доступном месте.

#igcaircon

Продукция сертифицирована

3 Требования по безопасности
4 Общие сведения
5 Элементы для подключения
6 Подключение к сети
7 Технические характеристики
9 Управление
11 Габаритные и установочные размеры
12 Транспортировка и хранение
13 Установка и монтаж
15 Подготовка к запуску
17 Обслуживание
17 Утилизация
18 Гарантийные обязательства
22 Сведения о производителе

Внимание ! При размещении фото кондиционера IGC в ваших социальных сетях с хештегом **#igcaircon** вы имеете возможность получить подарок от нашей компании.
Присылайте ссылку публикации на почту **igor.a@informteh.ru**

Условные обозначения

ПРЕДУПРЕЖДЕНИЕ (ВНИМАНИЕ!)

Игнорирование этого предупреждения может повлечь за собой травму или угрозу жизни и здоровью и/или повреждение агрегата.

ВНИМАНИЕ,ОПАСНОЕНАПРЯЖЕНИЕ!

Игнорирование этого предупреждения может повлечь за собой травму или угрозу жизни и здо-ровью.

УКАЗАНИЕ(ПРИМЕЧАНИЕ).

Стоит перед объяснением или перекрестной ссылкой, которая относится к другим частям текста данного руководства.

Требования по безопасности

Поставляемые агрегаты могут использоваться только в системах кондиционирования. Не используйте агрегат в других целях!

Все работы с устройством (монтаж, соединения, ремонт, обслуживание) должны выполняться только квалифицированным персоналом. Все электрические соединения должны выполняться только уполномоченными специалистами-электриками. Предварительно должно быть отключено электропитание.

Во время монтажа и обслуживания агрегата используйте специальную рабочую одежду и будьте осторожны — углы агрегата и составляющих частей могут быть острыми и ранящими.

Не устанавливайте и не используйте агрегат на неустойчивых и непрочных поверхностях. Устанавливайте агрегат надежно, обеспечивая безопасное использование.

Не используйте агрегат во взрывоопасных и агрессивных средах.

Подключение электричества должно выполняться компетентным персоналом при соблюдении действующих норм.

Напряжение должно подаваться на агрегат через выключатель с промежутком между контактами не менее 3 мм. Выключатель и кабель питания должны быть подобраны по электрическим данным агрегата. Выключатель напряжения должен быть легкодоступен.

Убедитесь в том, что сливной шланг обеспечивает эффективное удаление дренажа — неправильная установка может повлечь за собой протечку воды и порчу интерьера. Не помещайте огнеопасные электроприборы, воспламеняющиеся аэрозоли вблизи места выхода воздуха. Животных и растения нельзя помещать вблизи выхода воздуха — это может причинить им вред.

• Назначение

Фанкойлы (вентиляторные доводчики) IGC серии X предназначены для кондиционирования жилых, административных, торговых, гостиничных и др. аналогичных помещений. В качестве теплоносителя используется вода или раствор гликоля, охлажденный (нагретый) в чиллере.

• Расшифровка обозначения

IWF - X 200 D 22 S 30

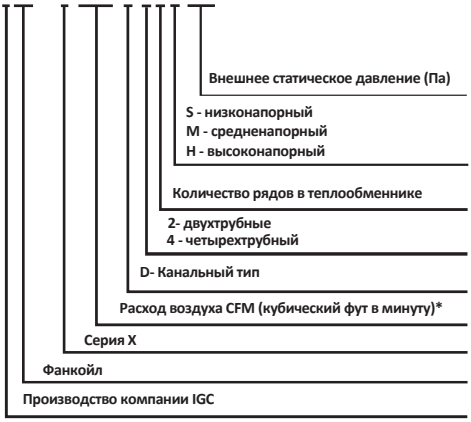

**Примечание. CFM x 0,0283= м³/мин*

• Описание конструкции

- Корпус

Изготовлен из оцинкованной листовой стали. В корпусе имеются отверстия для крепления на стену или потолок. Корпус покрыт тепло- и звукоизоляцией.

- Теплообменник

Теплообменник трубчато пластинчатый, медно-алюминиевый.

Крепление труб к пластинам произведена методом механического расширения труб. Обвязка теплообменника оснащена антивибраторной системой с ручными воздухоотводчиками и ручными клапанами слива воды. Максимальное испытательное давление теплообменника 30 бар, рабочее давление воды (теплоносителя) не более 15 бар.

- Секция вентилятора

Секция вентилятора имеет один или несколько (в зависимости от модели) центробежных вентиляторов двустороннего всасывания с рабочим колесом с вперед загнутыми лопатками, непосредственно соединенным с двигателем. Вентиляторы статически и динамически сбалансированы, имеют большие диаметры (следовательно, высокий расход воздуха и высокое статическое давление) и малую скорость вращения (низкий уровень шума). электродвигатель вентилятора класса изоляции B, 3-х скоростной, снабжен теплозащитой и постоянно включенным пусковым конденсатором. Электрические кабели защищены двойной изоляцией. Секция вентилятора легко снимается.

- Воздушный фильтр

Представляет собой нейлоновой сетку в металлической рамке. Фильтр легко снимается для обслуживания. Сетку разрешается мыть водой, продувать, чистить пылесосом.

- Дренажный поддон

Встроенный полно размерный дренажный поддон, обеспечивает сбор конденсата с клапанов.

- Для подключения фанкойлов к сети теплоносителя и электропитания требуются дополнительные элементы:

1. 3-х ходовой клапан с электроприводом 3WVA-X для подключения к сети теплоносителя:

2. Индивидуальный проводной пульт управления-термостат AE-Y308:

3. Для централизованного управления использовать пульт WR-DM01A (опция) и блок- адаптер "Control assambley Duct FCU" (опция)*.

Пульт централизованного управления WR-DM01A (опция)

Блок- адаптер "Control assambley Duct FCU". (опция)

** См. инструкцию по подключению при централизованном управлении кондиционерами LCAC и FCU IGC .*

- Для подключения фанкойла к сети теплоносителя использовать обвязку. Состав обвязки и схема подключения определяется проектировщиком.
- На рисунке ниже изображена *принципиальная схема обвязки фанкойла*:

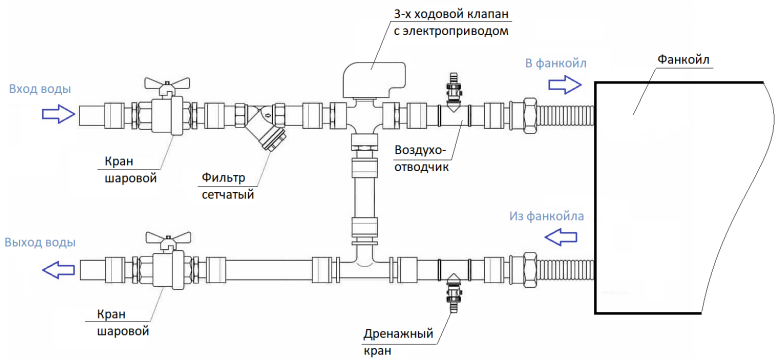

- Подключение к электрической сети пульта управления-термостата AE-Y308 и 3-х ходового клапана с электроприводом 3WVA-X выполнить согласно схеме:

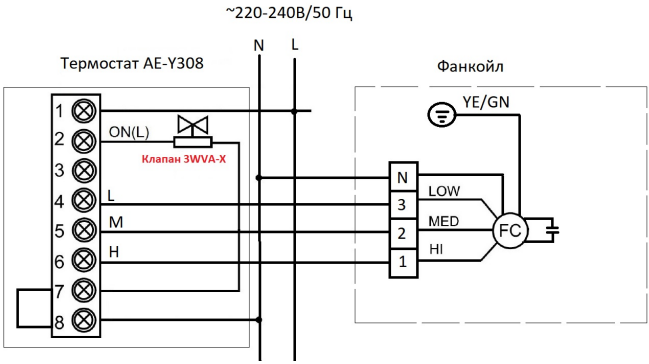

- Пульт управления -термостат AE-Y308

Таблица 1

Модель			IWF-X200D22S30	IWF-X300D22S30	IWF-X400D22S30	IWF-X500D22M50
Электропитание		Ф/В/Гц	~220~240/50	~220~240/50	~220~240/50	~220~240/50
Расход воздуха	H/M/L	CFM	200/150/100	300/225/150	400/300/200	500/375/250
	H/M/L	м3/ч	340/255/170	510/382/255	680/510/340	850/638/425
Мощность охлаждения	H/M/L	Вт	1800/1537/1175	2700/2305/1763	3600/3075/2352	4500/3837/2934
Мощность обогрева	H/M/L	Вт	2700/2303/1761	4050/3460/2646	5400/4605/3522	6750/5752/4399
Эл. двигатель вентилятора	Тип	/	3-х скоростной (PG8A)	3-х скоростной (PG13A)	3-х скоростной (PG20A)	3-х скоростной (PG30A)
	Кол-во	шт.	1	1	1	1
	Мощность	Вт	44	59	72	87
	Конденсатор	мкФ	2.0μF/450V a.c2000H	2.5μF/450V a.c2000H	1.5μF/450VAC/70/ 2000h	2.0μF/450VAC/70 /2000h
Крыльчатка вентилятора	Кол-во	шт.	1	2	2	2
	Тип	/	Центробежный, лопатки изогнутые вперед. Материал ABS			
Теплообменник внутр. блока	Количество рядов	шт.	2	2	2	2
	Растояние между трубками х рядами	мм	20.5×12.7	20.5×12.7	20.5×12.7	20.5×12.7
	Расстояние между пластинами	мм	1,4	1,4	1,4	1,4
	Материал пластин	/	Алюминиевые с гидрофильным покрытием	Алюминиевые с гидрофильным покрытием	Алюминиевые с гидрофильным покрытием	Алюминиевые с гидрофильным покрытием
	Наружный диаметр и материал трубок	мм	Ø7, медные с внутренней нарезкой	Ø7, медные с внутренней нарезкой	Ø7, медные с внутренней нарезкой	Ø7, медные с внутренней нарезкой
	Размер	мм	485*205*25.4	685*205*25.4	685*205*25.4	830*205*25.4
Уровень звукового давления		дБ(А)	35/33/30	35/34/33	36/34/33	38/35/34
Расход воды		$м^3$/ч	0,35	0,61	0,8	0,95
Гидравлическое сопротивление		кПа	30	30	30	30
Макс. рабочее давление		МПа	1,6	1,6	1,6	1,6
Размеры	Размеры блока (Ш*Г*В)	мм	694×518×240	894×518×240	894×518×240	1039×518×240
	Размеры упаковки (Ш*Г*В)	мм	715×260×545	915×260×545	915×260×545	1060×260×545
Вес	Нетто	кг	12,6	16,4	16,8	18,9
	Брутто	кг	14,6	18,9	19,4	21,9
Дренажный отвод		дюйм	Rc 3/4"	Rc 3/4"	Rc 3/4"	Rc 3/4"
Порты подклбчения воды (вход/выход)		дюйм	Rc 3/4"	Rc 3/4"	Rc 3/4"	Rc 3/4"

Примечания. *Данные в таблице 1 получены при следующих условиях:*

1. Для режима охлаждения температура воздуха 27 ℃ (DB)/19.5 ℃ (WB), температура воды: (вход/выход) 7 ℃/ 12 ℃;

2. Для режима нагрева температура воздуха 21 ℃(DB), температура воды 60 ℃;

3. Значения уровня звукового давления получены в звукопоглощающей камере.

4. В портах подключения водопроводных и дренажной трубы применяется внутренняя коническая резьба.

Продолжение таблицы 1

IWF-X600D22M50	IWF-X800D22M50	IWF-X1000D22M50	IWF-X1200D22M50	IWF-X1400D22M50
~220~240/50	~220~240/50	~220~240/50	~220~240/50	~220~240/50
600/450/300	800/600/400	1000/750/500	1200/900/600	1400/1050/700
1020/765/510	1360/1020/680	1700/1275/850	2040/1530/1020	2380/1785/1190
5400/4595/3514	7200/6129/4687	9000/7665/5862	10800/9189/7027	12600/10719/8197
8100/6898/5275	10800/9186/7025	13500/11485/8783	16200/13774/10533	18900/16066/12286
3-х скоростной (PG40A)	3-х скоростной (PG65A)	3-х скоростной (PG80A)	3-х скоростной (PG115A)	3-х скоростной (PG145A)
1	1	1	1	1
108	156	174	212	253
2.5μF/450VAC/70/2000h/P2	5.0μF/450VAC/70/2000h/P2	5.0μF/450VAC/70/2000h/P2	5.0μF/450VAC/70/2000h/P2	5.0μF/450VAC/70/2000h/P2
2	3	4	4	4
Центробежный, лопатки изогнутые вперед. Материал ABS				
2	3	3	3	3
20.5×12.7	20.5×12.7	20.5×12.7	20.5×12.7	20.5×12.7
1,4	1,4	1,4	1,4	1,6
Алюминиевые с гидрофильным покрытием	Алюминиевые с гидрофильным покрытием	Алюминиевые с гидрофильным покрытием	Алюминиевые с гидрофильным покрытием	Алюминиевые с гидрофильным покрытием
Ø7, медные с внутренней нарезкой	Ø7, медные с внутренней нарезкой	Ø7, медные с внутренней нарезкой	Ø7, медные с внутренней нарезкой	Ø7, медные с внутренней нарезкой
920*205*25.4	1110*205*38.1	1410*205*38.1	1510*205*38.1	1700*205*38.1
40/38/35	44/40/38	46/42/40	47/42/39	52/46/40
1,08	1,39	1,56	1,92	2,25
40	40	40	40	50
1,6	1,6	1,6	1,6	1,6
1129×518×240	1319×518×240	1619×518×240	1719×518×240	1909×518×240
1150×260×545	1340×260×545	1640×260×545	1740×260×545	1930×260×545
20,2	26	31,3	33,4	35,6
23,7	30	35,8	38	41,1
Rc 3/4"	Rc 3/4"	Rc 3/4"	Rc 3/4"	Rc 3/4"
Rc 3/4"	Rc 3/4"	Rc 3/4"	Rc 3/4"	Rc 3/4"

- Управление фанкойлом может быть индивидуальным с помощью проводного пульта- термостата AE-Y308 и централизованным с помощью пульта WR-DM01A.
- Фанколйы могут управляться централизованно в системе диспетчеризации здания (BMS) по протоколу MODBUS.
- При подключении к центральному пульту WR-DM01A и при интеграции в систему BMS использовать блок "Control assambley Duct FCU" (см.стр.5)

- **Управление проводным пультом-термостатом AE-Y308:**

Технические параметры пульта-термостата AE-Y308

- Температурный диапазон: 5~ 35^{0}C
-Точность измерения ± 1 ^{0}C
- Номинальный ток < 3A
- Датчик: типа NTC

Дисплей: матричный
Питание: 220В +/-15% 50/60Hz
Размеры 86 x 86 x 13.5 мм
Корпус: огнестойкий

Требования при монтаже пульта-термостата AE-Y308

1. Монтаж пульта должен производиться квалифицированным специалистом в соответствии с требованиями настоящей инструкции и нормативной документации.
2. Пульт устанавливается на высоте примерно 1,5м от пола в углублении 45 мм. При этом задняя стенка панели индикации располагается на одной линии со стеной.
3. Пульт должен быть установлен в помещении с хорошей циркуляцией воздуха.
4. Во избежании поражения электрическим током кондиционера и термостата, перед началом монтажа отключите питание.

1. При подаче электропитания питания на пульт-термостат, на его дисплее отобразится комнатная температура (RT)
2. Для включения/выключения фанкойла нажмите кнопку "⏻".
3. При включении пульта на дисплее будет отображаться комнатная (RT) и заданная (ST) температура.
4. Кнопкой °C установите требуемый режим работы:
   - охлаждение ❄
   - обогрев ☀
   - вентиляция △
5. Кнопками △▽ установите требуемую температуру
   - Для того что бы сигнал прошел сразу нажмите любую кнопку. В противном случае сигнал автоматически пройдет через 5 секунд.

6. Для регулирования скорости вентилятора используйте кнопку ✲

- Каждое нажатие кнопки изменяет скорость вентилятора в следующей последовательности: *низкая, средняя, высокая, автоматическая режим.*

- На дисплее высвечивается индикация

- При задании автоматического режима скорости на дисплее высвечивается индикация "auto".

- По умолчанию при включении пульта скорость вентилятора *средняя.*

7. **Режим охлаждения**

При включении *режима обогрева* на дисплее пульта загорается индикация ❄

В режиме охлаждения, при установленном режиме вентилятора **auto,** если разница между заданной температурой и температурой воздуха в помещении составляет 3^{0}C и более, вентилятор работает на *максимальной* скорости.
- Если разница между заданной температурой и температурой в помещении составляет 2^{0}C, вентилятор работает на *средней* скорости.
- Если разница между заданной температурой и температурой в помещении составляет 1^{0}C, вентилятор работает на *низкой* скорости.

8. **Режим обогрева**

- При включении *режима обогрева* на дисплее пульта загорается индикация ☀

- В режиме обогрева, при установленном режиме вентилятора ***auto ,*** если разница между заданной температурой и температурой в помещении составляет 3^{0}C и более, вентилятор работает на *максимальной* скорости.
- Если разница между заданно температурой и температурой в помещении составляет 2^{0}C, вентилятор работает на *средней* скорости.
- Если разница между заданно температурой и температурой в помещении составляет 1^{0}C, вентилятор работает на *низкой* скорости.

- Габаритные и установочные размеры

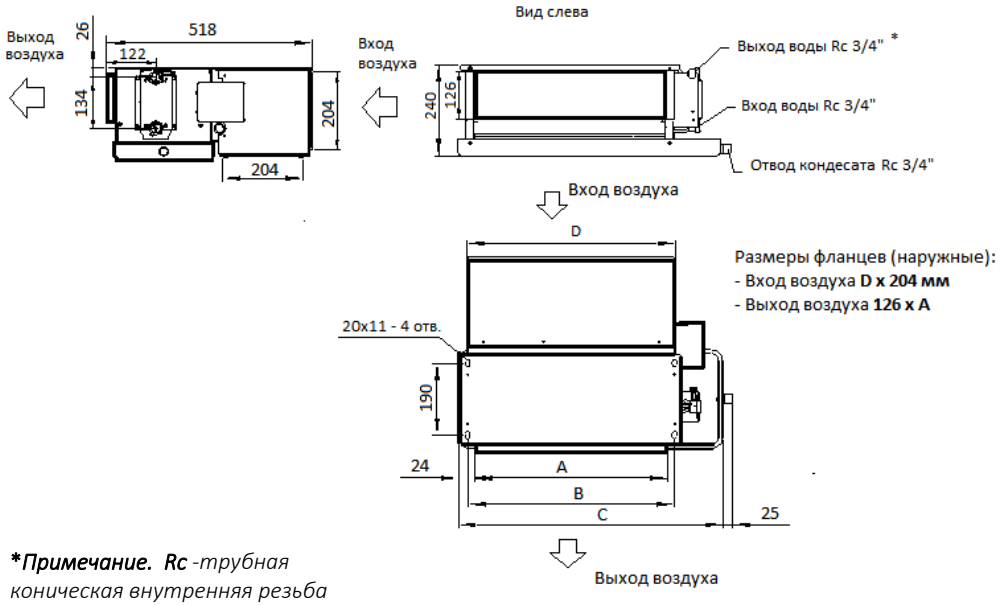

***Примечание.** Rc -трубная коническая внутренняя резьба*

Модель	A	B	C	D
IWF-X200O22S30	487	523	669	527
IWF-X300O22S30	687	723	869	727
IWF-X400O22S30	687	723	869	727
IWF-X500O22M50	832	868	1014	772
IWF-X600O22M50	922	958	1104	862
IWF-X800O23M50	1112	1148	1294	1052
IWF-X1000O23M50	1412	1448	1594	1352
IWF-X1200O23M50	1512	1548	1694	1452
IWF-X1400O23M50	1702	1738	1884	1642

Транспортировка и хранение

Берегите фанкойлы от ударов и падений. Не подвергайте их механической нагрузке. Не поднимайте устройства за кабели питания или коробки подключения. При транспортировке не допускайте попадания на агрегаты воды.
До монтажа храните агрегаты в сухом помеще-нии, где относительная влажность воздуха не пре-вышает 70 % (при +20 °C), средняя температура окружающей среды — между +5 °C и +35 °C. Ме-сто хранения должно быть защищено от грязи и воды.
- После транспортирования фанкойлов при отрицательной температуре следует выдержать их в помещении, где предполагается эксплуатация без включения в сеть не менее 2 часов.
Агрегаты можно перемещать вручную или на подходящей тележке. Если масса агрегата составляет более 30 кг, то перемещать агрегат вручную долж-ны два человека (еще лучше в этом случае использо-вать для перемещения агрегата тележку).
Одновре-менное перемещение нескольких агрегатов следует осуществлять в контейнере с помощью подъемного крана или других подобных приспособлений.

- Установка и монтаж

Монтаж должен выполняться квалифици-рованным аттестованным персоналом внутри помещения.

Не допускается м онтировать фанкойлы во взрыво-, пожаро- опасных помещениях, в местах с наличием высокочастотных колебаний и в помещениях с интенсивным выделением масляных паров или загрязнений других видов.

Фанкойлы должны быть установлены горизонтально.

Требования при монтаже:

- Агрегат монтировать на твердом прочном основании, выдерживающем вес блока.
- Для крепления используйте анкерные болты
- Сделайте разметку на потолке согласно расположению крепежных отверстий агрегата.
- Агрегат должен иметь уклон в сторону дренажного патрубка;
- Для быстрого и беспрепятственного удаления конденсата дренажная труба должна быть установлена под уклоном 1:35;
- Предусмотрите пространство для доступа специалиста при обслуживании фанкойла.

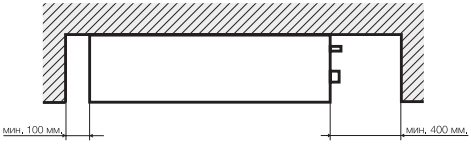

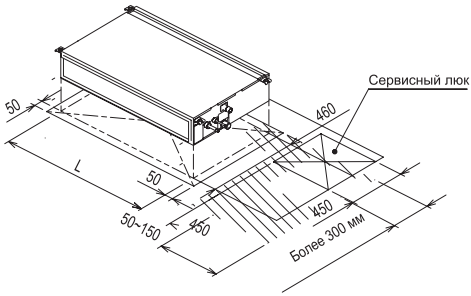

Подключение к водяному контуру

Присоедините агрегат к водяной системе и убедитесь, что соединения изолированы.

Теплообменники снабжены воздухоотводчиками, которые находятся рядом с верхним патрубком

ВНИМАНИЕ! Сливные клапаны позволяют лишь частично слить воду из теплообменников. Полное удаление воды из теплообменника производить продувкой сжатым воздухом.

По окончании монтажа выполните следующее.

- Удалите воздух из системы.
- Убедитесь в том, что нет протечек воды.
- Закройте трубы и клапаны слоем теплоизолирующего материала толщиной 10 мм.
- Налейте воду в поддон для сбора конденсата и убедитесь в том, что отвод воды происходит должным образом, через выход дренажной трубы. Если жидкость отводится плохо, то проверьте уклон труб и убедитесь, что трубы не засорены.

Сифон на дренажной трубе

Во избежание проникновения неприятных запахов в помещение труба для отвода конденсата должна быть оснащена сифоном по следующей схеме:

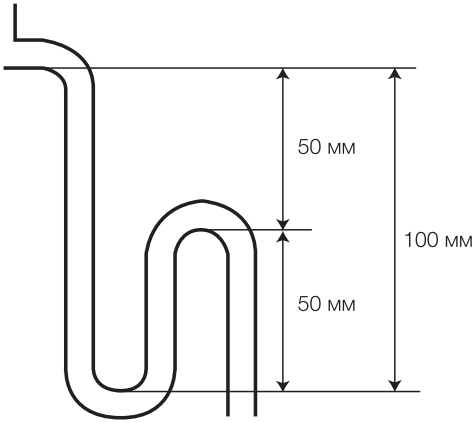

В нижней части сифона в доступном месте необходимо сделать отверстие для чистки.

Защита от замерзания

ВНИМАНИЕ! Для предотвращения размораживания системы, необходимо предусмотреть возможность слива воды из гидравлического контура на период отрицательных температур окружающего воздуха.

ВНИМАНИЕ! При использовании раствора гликоля строго соблюдайте все инструкции, приведенные на сосуде с гликолем.

Электрические соединения

- Электрические соединения должны выполняться квалифицированным персоналом, согласно схемам соединений и действующим нормам ПУЭ.

ВНИМАНИЕ ! Агрегат должен быть надежно заземлен.

- К сети электропитания агрегат должен быть подключен через автоматический выключатель.
- Запрещается использовать поврежденный кабель электропитания для подключения. При обнаружении повреждения кабеля питания немедленно замените его.
- Запрещается использовать электрические удлинители и наращивать сетевой кабель.
- Кабели электропитания не должны проходить вблизи гидравлической трассы и воздухоотводчика.

Перед запуском необходимо:

- Проверить соответствие электрической сети данным, указанным сопроводительной документации или на этикетке установки;
- проверить электрические кабели и соединения на соответствие требованиям электробезопасности ПУЭ.
- Обеспечить надежное заземление. Неправильное и ненадежноезаземление может послужить причиной поражения электрическим током. Запрещается использовать в качестве заземления молниеотводы, водопроводы системы отопления и т.п.

Не допускается

подавать электропитание на агрегат, не проверив схему подключения, технические параметры сети и надежность контактов.

Перед началом эксплуатации

убедитесь, что:

1. Агрегат установлен правильно;
2. Подающий и обратный трубопроводы водяного контура подключены правильно и теплоизолированы;
3. Трубы водопровода не засорены и из них удален воздух;
4. Агрегат установлен с уклоном в сторону патрубка отвода конденсата;
5. Теплообменники в чистом состоянии;
6. Электрические соединения выполнены правильно, согласно электрическим схемам сопроводительной документации и требованиям ПУЭ;
7. Винты электрических клемм плотно затянуты и обеспечивают надежный контакт электрических кабелей
8. Параметры сети электропитания соответствует требованиям настоящей инструкции;
9. Потребляемая электрическая мощность не превышает максимально допустимого значения.

После проверки рекомендуется включить агрегат и дать ему поработать на максимальной скорости несколько часов.

Не проводите самостоятельное техническое обслуживание оборудования — неправильное техническое обслуживание может повлечь за собой протечку воды, поражение электрическим током или возгорание.
Перед тем как проводить обслуживание, отключите фанкойл от электросети.

РЕГЛАМЕНТ ТЕХОБСЛУЖИВАНИЯ

Один раз в месяц проводить проверку степени загрязнения воздушных фильтров.
Воздушные фильтры изготовлены из нейлоновой сетки, поэтому могут промываться водой.
Состояние фильтров необходимо проверять также перед началом сезона эксплуатации.

Каждые шесть месяцев проводить проверку степени загрязненности теплообменника и трубы слива конденсата.

- При выключенном агрегате проверьте состояние теплообменника и трубы слива конденсата.

При необходимости:

- Удалите инородные тела из оребрения, которые могут заблокировать воздушный поток.
- Удалите пыль продувкой сжатым воздухом.
- Вымойте водой и протрите аккуратно.
- Высушите продувкой сжатым воздухом.
- Убедитесь, что труба слива конденсата не засорена.

– Проверка присутствия воздуха в водяной системе.

1. Включите систему и оставьте работать несколько минут.
2. Выключите систему.
3. Ослабьте воздуховыпускной болт на впускном патрубке и спустите воздух. Повторите процедуру несколько раз, пока из системы не перестанет выходить воздух.

В конце сезона необходимо произвести слив воды из системы (для всех теплообменников). Во избежание разрыва труб в результате замерзания воды рекомендуется в конце каждого сезона сливать воду из системы.

Электрическая цепь

Рекомендуется проводить следующие процедуры технического обслуживания электрических цепей.

- Проверьте энергопотребление с помощью амперметра и сравните показания со значениями, приведенными в документации.
- Проверьте надежность электрических соединений и, при необходимости, затяните клеммы.

Внеплановое техническое обслуживание

Замена вентиляторного узла

В случае выхода из строя электродвигателя вентилятора замене подлежит весь вентиляторный узел.

Процедура снятия вентилятора.

- Отсоедините от вентилятора кабель электропитания.
- Выкрутите винты, которыми вентилятор крепится к корпусу агрегата.
- Снимите вентилятор.

- Для установки вентилятора проделайте все вышеизложенное в обратном порядке.

Замена теплообменника.

- Перекройте воду.
- Отсоедините теплообменник от водяной системы.
- Выкрутите с обеих сторон винты , которыми теплообменник крепится к корпусу агрегата.
- Снимите теплообменник.
- Для установки теплообменника проделайте все вышеизложенное в обратном порядке.

Перед длительным перерывом в эксплуатации

Перед длительным перерывом в эксплуатации следует отключить агрегат от сети электропитания- выключить автоматический выключатель

Устранение неисправностей

При возникновении неисправностей:

1. Проверить, поступает ли напряжение на фанкойл.
2. Проверить, что воздух беспрепятственно поступает и выходит из фанкойла.
3. Проверить наличие воды в системе.
4. Проверить фильтр на наличие загрязнений, в случае обнаружения загрязнений произвести очистку фильтра, как указанно выше.

! Если в зимний период агрегат не эксплуатируется, то вода в системе может замерзнуть. Перед отключением агрегата на зимний период следует слить всю воду из контура или добавить в воду антифриз в соответствующей пропорции.

Запуск после длительного перерыва в эксплуатации

Перед пуском агрегата.

- Очистите или замените воздушные фильтры.
- Очистите теплообменник.
- Проверьте состояние трубы для отвода конденсата и, при необходимости, прочистите ее.
- Удалите воздух из водяного контура.
- После этого рекомендуется включить агрегат и дать ему поработать на максимальной скорости несколько часов.

Утилизация

- По окончании срока службы устройство следует утилизировать.
Для утилизации необходимо обратится в специализированную организацию, имеющую лицензию на осуществление деятельности по переработке отходов 1-4 классов. Осуществлять процедуру утилизации должны люди, имеющие допуск к процессу переработки и прошедшие курс по технике безопасности.

Общие сведения

1. При покупке изделия внимательно ознакомьтесь с настоящим документом.
2. Гарантийный талон должен быть правильно и четко заполнен и иметь печать продавца.
3. Тщательно проверьте внешний вид изделия и его комплектность. Все претензии по внешнему виду и комплектности предъявляйте продавцу при покупке изделия.
4. По всем вопросам, связанными с техобслуживанием изделия, обращайтесь только в специализированные организации.
5. Дополнительную информацию об изделии данной марки Вы можете получить у продавца.

Условия гарантии

1. Гарантийный срок эксплуатации изделия 20 месяцев

2. В случае обнаружения в течение гарантийного срока в проданном оборудовании дефектов, обусловленных неправильным производством этого оборудования или его компонентов и при условии соблюдения покупателем указанных в документе условий, будет произведен бесплатный ремонт оборудования.

3. Документ не ограничивает определенные законом права покупателей, но дополняет и уточняет оговоренные законом положения.

4. Для установки (подключения) изделия необходимо обращаться в специализированные организации. Продавец, изготовитель, уполномоченная изготовителем организация, импортер не несут ответственности за недостатки изделия, возникшие из-за его неправильной установки (подключения).

5. Производитель имеет право вносить изменения в конструкцию, комплектацию или технологию изготовления изделия без предварительного уведомления покупателя при условии, что изменения проводятся с целью улучшения характеристик.
Данные изменения не влекут обязательств по изменению (улучшению) ранее выпущенных изделий.
6. Запрещается вносить в документ какие-либо изменения, а также стирать или переписывать указанные в нем данные.

7. Настоящая гарантия имеет силу, если документ правильно и четко заполнен.

8. Для выполнения гарантийного ремонта обращайтесь в специализированные организации, указанные продавцом.

9. Настоящая гарантия действительна только на территории РФ на изделия, купленные на территории РФ.

- Настоящаягарантиянераспространяется:

1) на периодическое и сервисное обслуживание оборудования (чистку и т. п.);
2) изменения изделия, в том числе с целью усовершенствования и расширения области его применения;
3) детали отделки и корпуса, лампы, предохранители и прочие детали, обладающие ограниченным сроком использования.

- Выполнение ремонтных работ и замена дефектных деталей изделия производятся в сервисном центре или у Покупателя (по усмотрению сервисного центра)

- Гарантийный ремонт изделия выполняется в срок не более 45 дней.

- Указанный выше гарантийный срок ремонта распространяется только на изделия, которые используются в личных, семейных или домашних целях, не связанных с предпринимательской деятельностью.

- В случае использования изделия в предпринимательской деятельности, срок ремонта составляет 3 (три) месяца.

- Настоящая гарантия не предоставляется вслучаях:

1) если был изменен или неразборчиво указан серийный номер изделия;
2) если изделие использовалось не по назначению, указанном в руководстве по эксплуатации, а также, если эксплуатация изделия производилась с перегрузкой или совместно со вспомогательным оборудованием, не рекомендованным продавцом, изготовителем, импортером, уполномоченной изготовителем организацией.

- наличия на изделии механических повреждений (сколов, трещин и т. п.), воздействия на изделие чрезмерной силы, химически агрессивных веществ, высоких температур, повышенной влажности или запыленности, концентрированных паров и т. п., если это стало причиной неисправности изделия;
- ремонта, наладки, установки, адаптации или пуска изделия в эксплуатацию не уполномоченными на то организациями или лицами;
- стихийных бедствий (пожар, наводнение и т. п.) и других причин, находящихся вне контроля продавца, изготовителя, импортера, уполномоченной изготовителем организации;
- неправильного выполнения электрических и прочих соединений, а также неисправностей (несоответствия рабочих параметров указанным в руководстве) внешних сетей;
- дефектов, возникших вследствие воздействия на изделие посторонних предметов, жидкостей, насекомых и продуктов их жизнедеятельности и т. д.;
- неправильного хранения изделия;
- дефектов системы, в которой изделие использовалось как элемент этой системы;
- дефектов, возникших вследствие невыполнения покупателем руководства по эксплуатации оборудования.

Особые условия эксплуатации оборудования кондиционирования и вентиляции

Настоящая гарантия не предоставляется, когда по требованию или желанию покупателя в нарушение действующих в РФ требований, стандартов и иной нормативно-правовой документации:

- было неправильно подобрано и куплено оборудование кондиционирования и вентиляции для конкретного помещения;
- были неправильно смонтированы элементы купленного оборудования.

Примечание: в соответствии со ст. 26 Жилищного кодекса РФ и Постановлением правительства г. Москвы 73-ПП от 08.02.2005 (для г. Москвы) покупатель обязан согласовать монтаж купленного оборудования с эксплуатирующей организацией и компетентными органами исполнительной власти субъекта федерации. Продавец, изготовитель, импортер, уполномоченная изготовителем организация снимают с себя всякую ответственность за неблагоприятные последствия, связанные с использованием купленного оборудования без утвержденного плана монтажа и разрешения вышеуказанных организаций.

В соответствии с п. 11 приведенного в Постановлении Правительства РФ № 55 от 19.01.1998 г. «Перечня непродовольственных товаров надлежащего качества, не подлежащих возврату или обмену на аналогичный товар другого размера, формы, габарита, фасона, расцветки или комплектации» покупатель не вправе требовать обмена купленного изделия в порядке ст. 502 ГК РФ, а покупатель-потребитель — в порядке ст. 25 Закона РФ «О защите прав потребителей».

Заполняется продавцом

IGC

ГАРАНТИЙНЫЙ ТАЛОН
сохраняется у клиента

Модель _____
Серийный номер _____
Дата продажи _____
Название продавца _____
_____
Адрес продавца _____
_____
Телефон продавца _____
_____
Подпись продавца _____
Печать продавца

Изымается мастером при обслуживании

IGC

УНИВЕРСАЛЬНЫЙ ОТРЫВНОЙ ТАЛОН
гарантийное обслуживание

Модель _____
Серийный номер _____
Дата приема в ремонт _____
№ заказа-наряда _____
Проявление дефекта _____
_____
Ф.И.О. клиента _____
_____
Адрес клиента _____
_____
Телефон клиента _____
Дата ремонта _____
Подпись мастера _____

Заполняется установщиком

IGC

ГАРАНТИЙНЫЙ ТАЛОН
сохраняется у клиента

Модель _____
Серийный номер _____
Дата продажи _____
Название установщика _____
_____
Адрес установщика _____
_____
Телефон установщика _____
_____
Подпись установщика _____
Печать установщика

Изымается мастером при обслуживании

IGC

УНИВЕРСАЛЬНЫЙ ОТРЫВНОЙ ТАЛОН
гарантийное обслуживание

Модель _____
Серийный номер _____
Дата приема в ремонт _____
№ заказа-наряда _____
Проявление дефекта _____
_____
Ф.И.О. клиента _____
_____
Адрес клиента _____
_____
Телефон клиента _____
Дата ремонта _____
Подпись мастера _____

Изготовитель:

«NINGBO AUX IMP. AND EXP. CO., LTD»
NO.1166 NORTH MINGGUANG ROAD JIANGSHAN TOWN, YINZHOU DISTRICT
315191 NINGBO CHINA/ «НИНБО АУКС ИМП. ЭНД ЭКСП. КО., ЛТД»
No. 1166, ул. Сервеный МингГуанг, г. Цзаньшань, Округ Йинчжоу, 315191,
Нинбо, Чжэцзян, Китай

Импортёр в РФ и уполномоченная организация:

ООО «ИнфотехКлимат»
Российская Федерация,
111024, г. Москва, шоссе Энтузиастов, д. 17, комната 424
InfotehKlimat Ltd.
Russian Federation
111024, Moscow, shosse Entuziastov, b.17
www.igc-aircon.com
Сделано в Китае

Для заметок

IGC
Air Conditioning Systems

В соответствии с проводимой компанией политикой по постоянному совершенствованию выпускаемой продукции конструкция, внешний вид,а также технические характеристики могут быть изменены без предварительного уведомления. Информация о производителе содержится в сертификате соответствия.

www.igc-aircon.com